INTERRUPTEUR

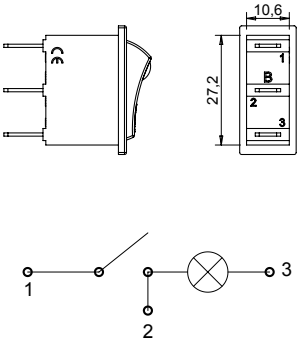

Interrupteur à bascule marche/arrêt

- Marquage chauffage avec voyant orange
- Tension max. 28V
- Intensité maximum : 20A (sous 24V CC)
- Connexion fiches plates 6,3

2 position rocker switch

- Heating marking with orange On/Off indicator
- Max voltage 28V
- Maximum intensity 20A (for 24V DC)
- Terminal type 6.3

Référence Reference	0430 0171

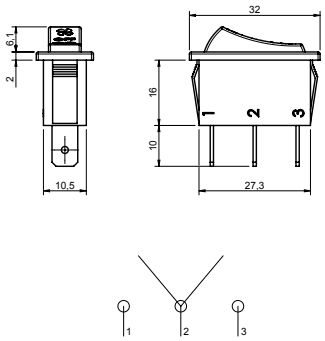

Interrupteur à bascule 3 positions

- Marquage ventilation 2 vitesses
- Tension max. 28V
- Intensité maximum : 20A (sous 24V CC)
- Connexion fiches plates 6,3

3 position rocker switch

- Ventilation marking
- Max voltage 28V
- Maximum intensity 20A (for 24V DC)
- Terminal type 6.3

Référence Reference	0430 0170

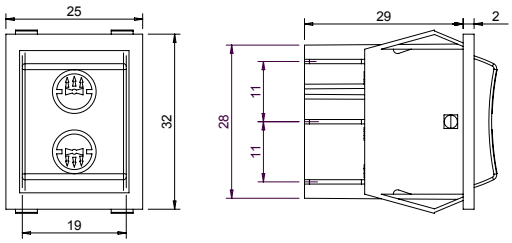

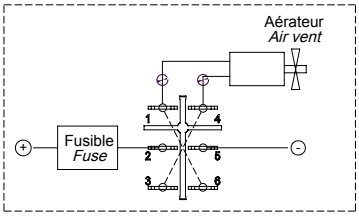

Schéma de branchement / *Connection diagramme*

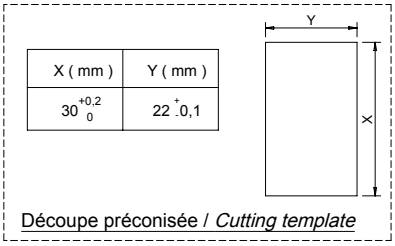

X (mm)	Y (mm)
$30^{+0,2}_{0}$	$22^{+}_{-}0,1$

Découpe préconisée / *Cutting template*

2	=>	+ BATTERIE, battery
5	=>	- BATTERIE, battery
1 & 6	=>	- MOTEUR, motor
3 & 4	=>	+ MOTEUR, motor

Interrupteur inverseur à bascule pour aérateurs de toit

- Epaisseur tôle maxi = 2 mm
- Epaisseur plastique maxi = 3,5 mm
- Intensité maximum : 12/24V/12A en CC
- Connexions fiches plates 6,30

Reversing switch for roof ventilator

- Sheet metal maximum thickness = 2 mm
- Plastic material maximum thickness = 3,5 mm
- Maximum intensity: 12/24V/12A in DC
- Terminal type 6,30

Référence Reference	0430 0111