DIFFUSEUR RECTANGULAIRE SENSYO II

0420 9002

0420 9000

0420 9001

Diffuseur d'air orientable à 4 volets

- Matière ABS
- Température de fonctionnement : mini -30°C, maxi +80°C
- Bonne résistance à la rayure et aux chocs
- Se visse ou se clipse sur un support de 3mm d'épaisseur
- Décoration sur demande

  Matière haute température sur demande

Adjustable air diffuser with 4 flaps

- ABS material
- Operating temperature: mini -30°C, maxi +80°C
- Scratch and shock resistant
- To screw or to clip on a 3mm thickness support
- Decoration on request

  High temperature material on request

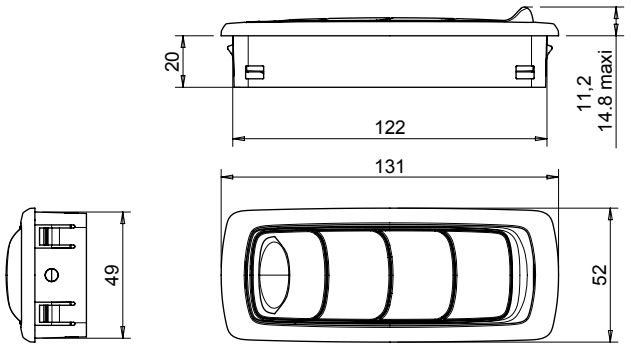

0420 9001

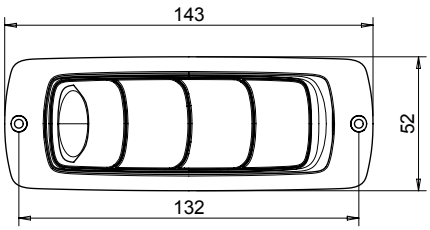

0420 9000

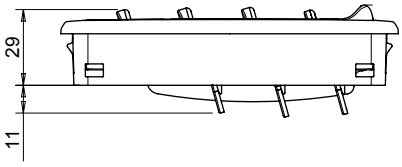

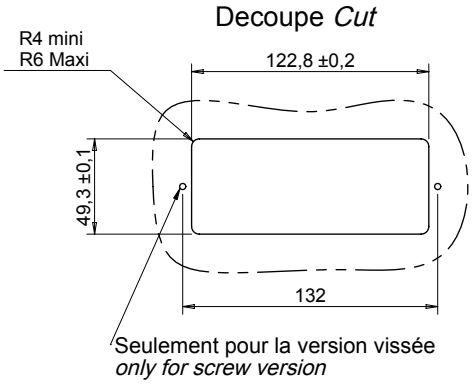

Couleur Color	**Référence** Reference	
	avec trous de fixation with mounting hole	**sans trous de fixation** without mounting hole
Noir Black	0420 9000	0420 9001
Noir/Silver Black/Silver	0420 9002	0420 9003