AUSTRAL F92 HVAC & EVAP

2 versions : climatisation ou combiné chauffage climatisation

- Ventilation 3 vitesses
- Tension d'alimentation : 12V ou 24V
- Raccordement Ø16mm
- Corps en ABS
- Thermostat « anti-givre » intégré
- Détendeur pour raccords à visser O-ring
- Disponible avec des bouches Sensyo 92 en métal/black ou en noir
- Livré avec kit d'installation et connecteur

2 versions : air conditioning or heating & air conditioning unit

- 3 speed ventilation
- Voltage: 12V or 24V
- Ø16mm hose diameter
- ABS body
- Including "anti-freezing" thermostat
- Expansion valve O-ring connection
- Available with black or metal/black Sensyo 92 air diffusers
- Supplied with mounting kit and connector

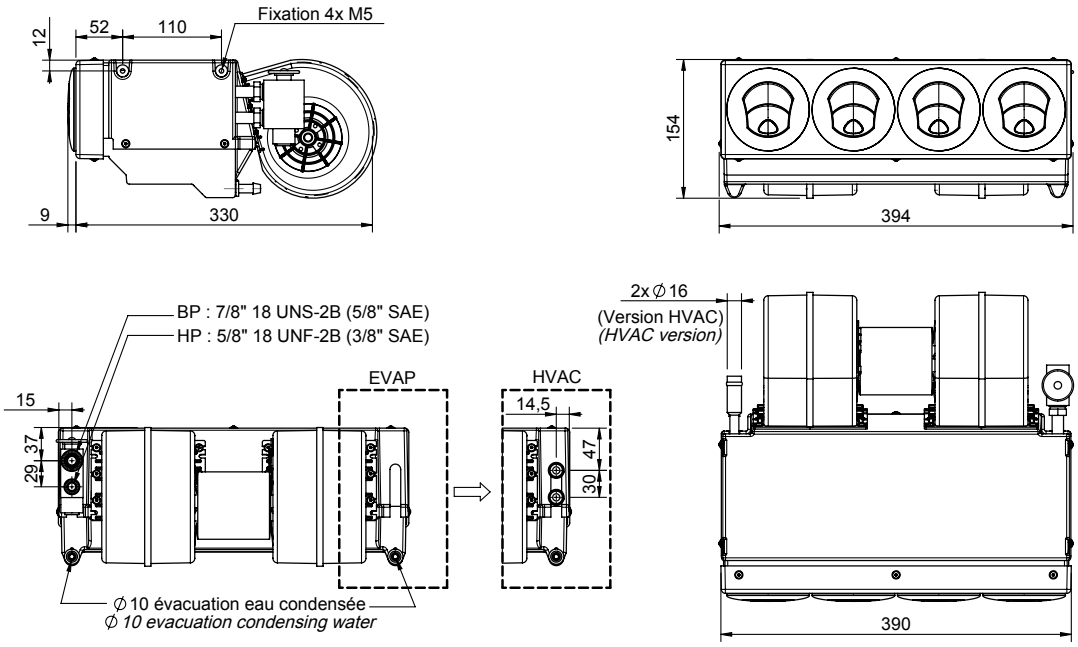

Type Type	Référence / Reference	
	12 V	24 V
AUSTRAL F92 HVAC NOIR d16 3V	0300 0010	0300 0011
AUSTRAL F92 HVAC METAL / BLACK d16 3V	0300 0012	0300 0013
AUSTRAL F92 EVAP NOIR 3V	0300 0110	0300 0111
AUSTRAL F92 EVAP METAL / BLACK 3V	0300 0112	0300 0113

Type Type	Tension Voltage	Puissance électrique Electrical power	Poids Weight	Débit d'air norminal Nominal air flow	Puissance calorifique Heating capacity	Puissance frigorifique Cooling capacity
HVAC	12/24 V	120 W	4,6 kg	400 m³/h	6,8 Kw	6,3 Kw
EVAP	12/24 V	120 W	4,6 kg	400 m³/h	-	7,7 Kw